Szczegół konstrukcyjny
-chodnik, zieleń, jezdnia - ul. Władysława Łokietka, ul. Nowy Świat, ul. Topolowa, drogi boczne

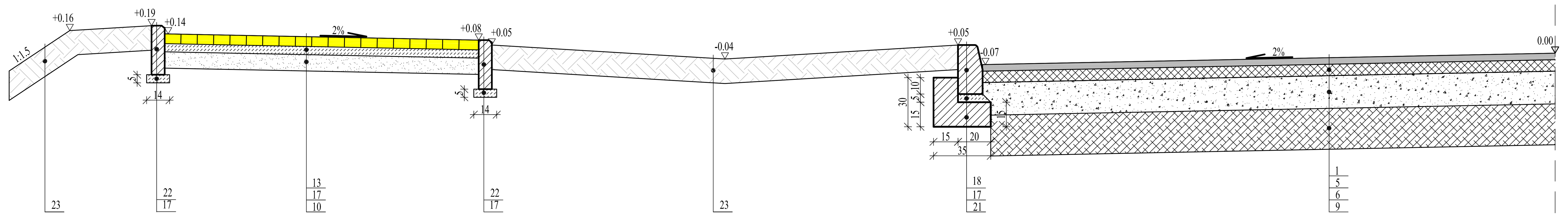

Szczegół konstrukcyjny
-jezdnia, zjazd, ciąg pieszo-rowerowy

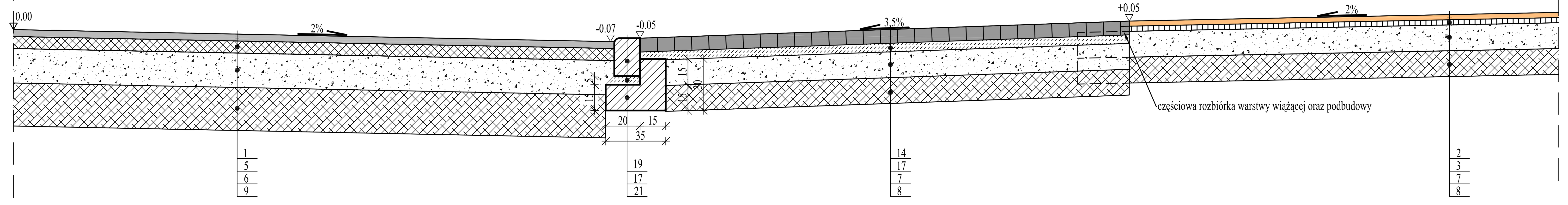

Szczegół konstrukcyjny
-ciąg pieszo-rowerowy, miejsca postojowe, jezdnia manewrowa

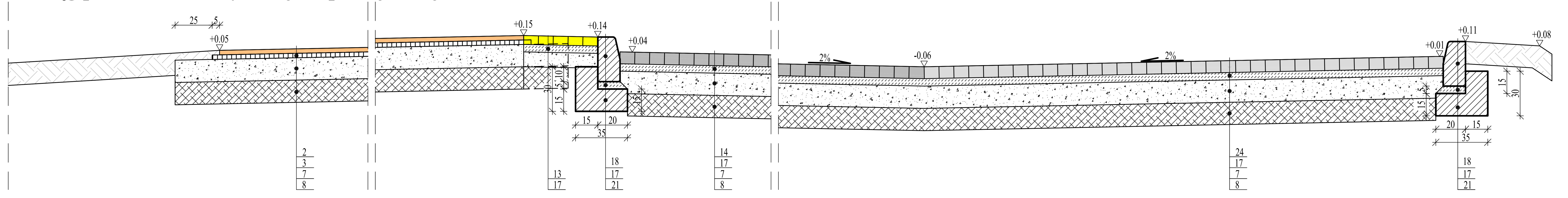

Szczegół konstrukcyjny
-ciąg pieszy od skrzyżowania ul. Łokietka z ul. Chrobrego do ul. Klifowej

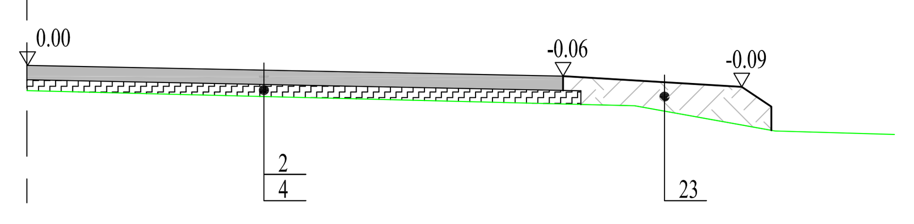

Szczegół konstrukcyjny
-wyspa kanalizująca

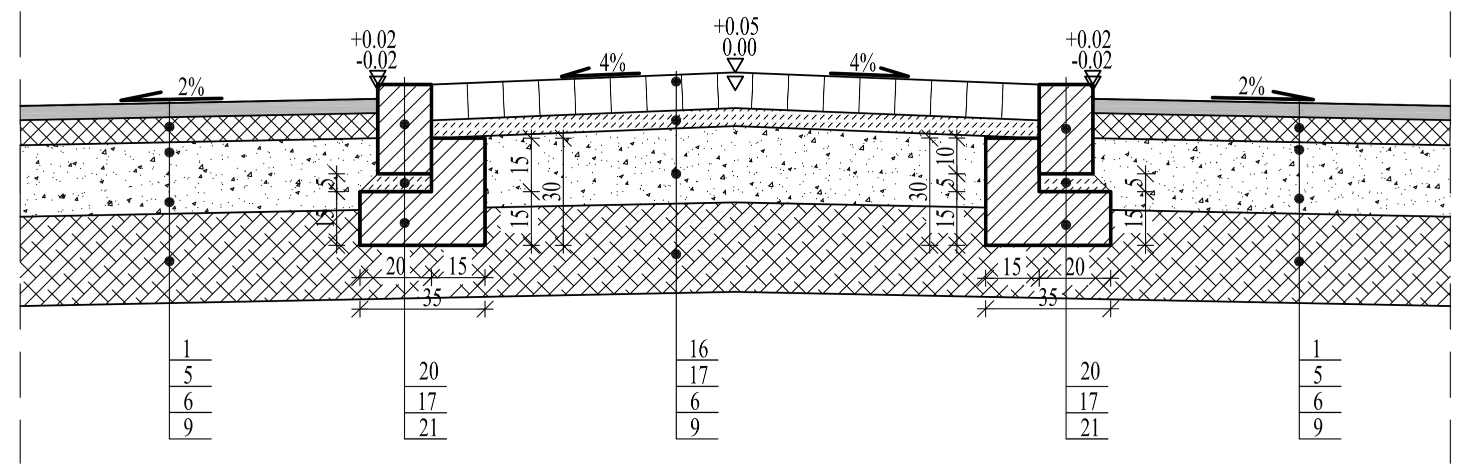

Szczegół konstrukcyjny
-pierścień oraz jezdnia ronda

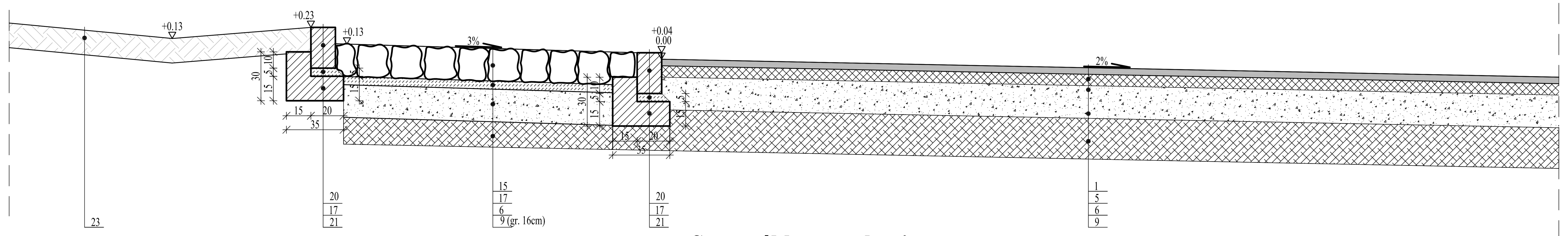

Szczegół konstrukcyjny
-wyniesione skrzyżowanie, progi płytowe

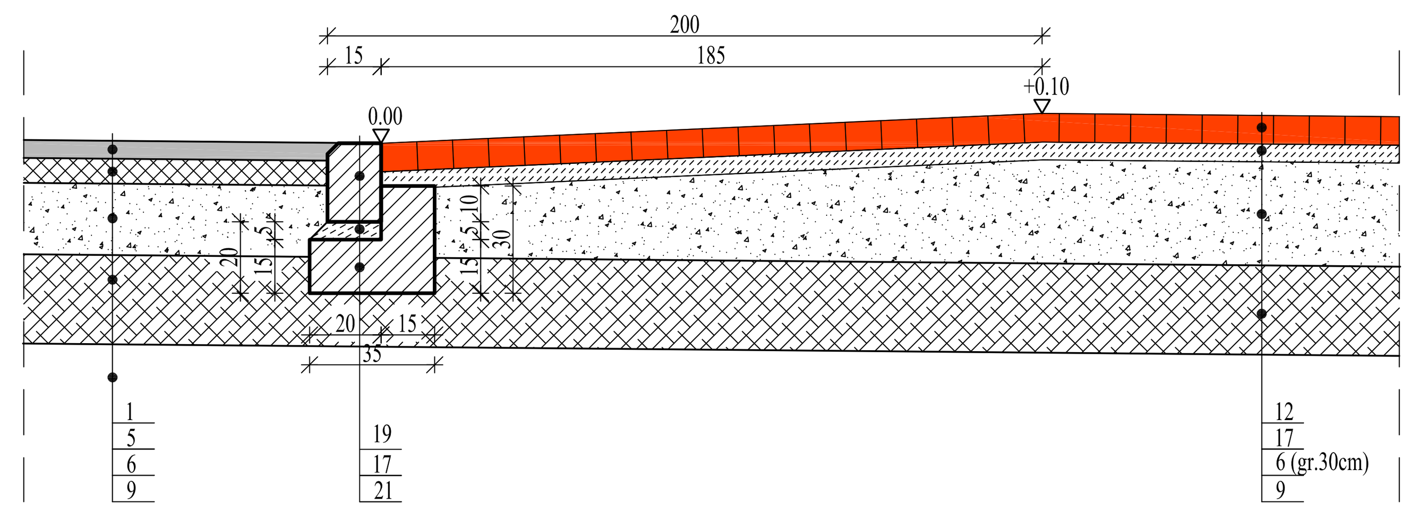

Oznaczenia:

1.	w.ścieralna z mieszanki mastyksowo-grysowej SMA 11 PMB 45/80-65 gr.4cm
2.	w.ścieralna z betonu asfaltowego AC8 S 50/70 gr.3cm z kolorowym lepiszczem
3.	w.wiążąca z betonu asfaltowego AC11 W 50/70 gr.4cm
4.	w.wyrównawcza z betonu asfaltowego AC11 W 50/70
5.	podbudowa zasadnicza z betonu asfaltowego AC22 P 50/70 gr.7cm
6.	podbudowa z kruszywa łamanego stabilizowanego mechanicznie o frakcji 0/31.5mm gr. 20cm
7.	podbudowa z kruszywa łamanego stabilizowanego mechanicznie o frakcji 0/31.5mm gr. 15cm
8.	w. gruntu naturalnego stabilizowanego cementem z betoniarki Rm=2.5MPa gr.15cm
9.	w. gruntu naturalnego stabilizowanego cementem z betoniarki Rm=2.5MPa gr.25cm
10.	warstwa odcinająca z pospółki gr.10cm
11.	warstwa odcinająca z pospółki gr.15cm
12.	kostka betonowa starobruk czerwona gr.8cm
13.	kostka betonowa żółta gr. 6cm
14.	kostka betonowa grafitowa gr.8cm
15.	kostka kamienna regularna granitowa gr.18-22cm
16.	kostka kamienna niereguralna gr.9-11cm
17.	podsypka piaskowo-cementowa 4:1, gr. min 5cm
18.	krawężnik betonowy 15x30cm
19.	krawężnik betonowy 15x22cm
20.	krawężnik kamienny 15x25cm
21.	ława betonowa z betonu C12/15
22.	obrzeże betonowe 8x30cm
23.	humus gr.15cm
24.	kostka betonowa szara gr.8cm

PRACOWNIA PROJEKTOWA **E L B I**
75-800 KOSZALIN, UL. 1-go MAJA 12/20

Temat opracowania:	Przebudowa ulicy Władysława Łokietka w m. Rewal			
Inwestor:	Urząd Gminy Rewal, ul. Mickiewicza 19, 72-344 Rewal			
Branża: *Drogowa*	Tytuł rysunku: *PRZEKROJE KONSTRUKCYJNE*			
Stanowisko:	**Imię i nazwisko:**	**Nr uprawnień:**	**Podpis:**	Skala: **1:20**
Projektował:	*mgr inż. Adam Bińczyk*	*ZAP/0055/POOD/06*		Data: **03.2011r.**
Opracował:	*mgr inż. Łukasz Rydzik*			Nr rys. **4**
Sprawdził:	*mgr inż. Angelika Elas-Bińczyk*	*ZAP/0056/POOD/06*		
RYSUNEK NR 4		*ARKUSZ NR 1/1*		